ET Projects | email: info@etprojects.nl
tel: +31 (0) 30 – 294 98 94 | fax: +31 (0) 84 – 734 0125
Proostwetering 27c | 3543 AB | Utrecht

Rookgassendempers

Rookgassendempers of uitlaatdempers worden toegepast in allerlei soorten uitlaatsystemen. Voornamelijk worden deze rookgassendempers gebruikt bij grote schoorstenen van fabrieken, of bij uitlaten van gas- en dieselmotoren.

Toepassingsgebieden

Onder meer in de scheepvaart en in de energiesector wordt gebruik gemaakt van diesel- en gasmotoren. De ongedempte geluidniveaus van deze motoren zijn altijd beduidend hoger dan is toegestaan.

De motoren genereren niet alleen laagfrequent, maar ook midden- en hoogfrequent geluid. Dit vraagt om een specifieke aanpak.

ET Projects heeft een lange traditie in ontwerp, fabricage en levering van uitlaatdempers/rookgassendempers en mag onder meer diverse toonaangevende producenten van diesel- en gasmotoren tot haar klantenkring rekenen.

Indien standaard dempers niet meer voldoen kan worden gekozen voor maatwerkoplossingen, bijvoorbeeld in geval van ruimteproblemen of vanwege extreme dempingseisen.

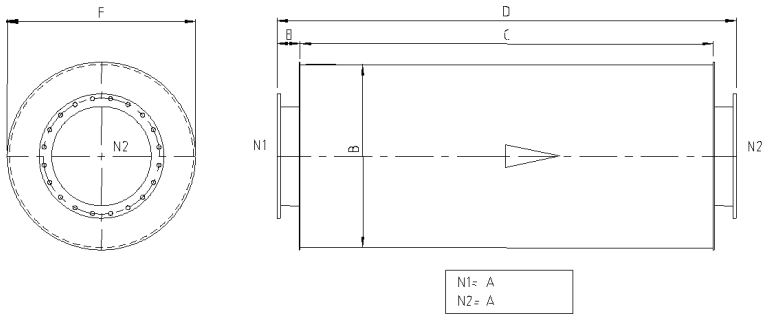

Zonder vonkenvanger

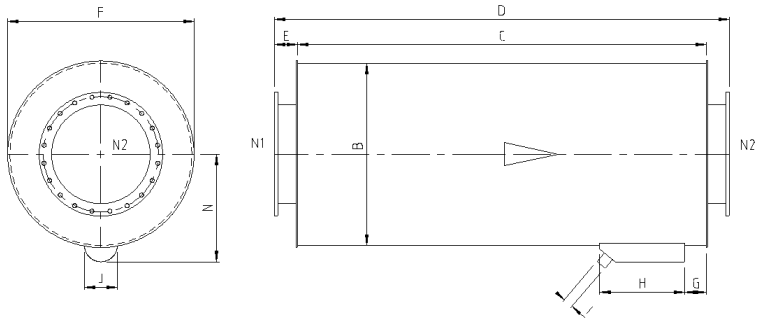

Met vonkenvanger

ET Projects | email: info@etprojects.nl
tel: +31 (0) 30 – 294 98 94 | fax: +31 (0) 84 – 734 0125
Proostwetering 27c | 3543 AB | Utrecht

Montage

ET Projects beschikt over VCA gecertificeerde monteurs met veel ervaring. Wij raden dan ook aan de geluidsisolerende deur te laten plaatsen door onze monteurs. Op deze manier kunnen wij garanderen dat de deur juist functioneert.

Ontwikkeling en mogelijkheden

Qua ontwerp en productie van de dempers is er veel mogelijk.

ET Projects probeert altijd zo flexibel mogelijk te zijn en wil graag met u meedenken over het ontwerp van een deur voor uw situatie.

Disclaimer
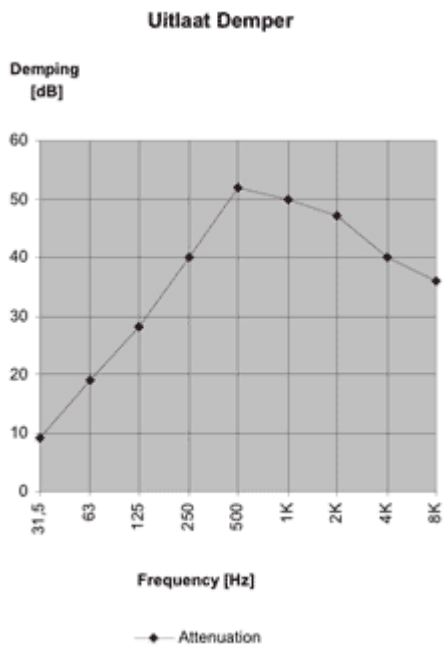
ET Projects heeft de gegevens en aanbevelingen welke zijn opgenomen in dit productblad met uiterste zorg samengesteld. Deze gegevens en aanbevelingen bieden echter geen garanties. Heeft u vragen over specifieke situaties? Neem dan contact met ons op.